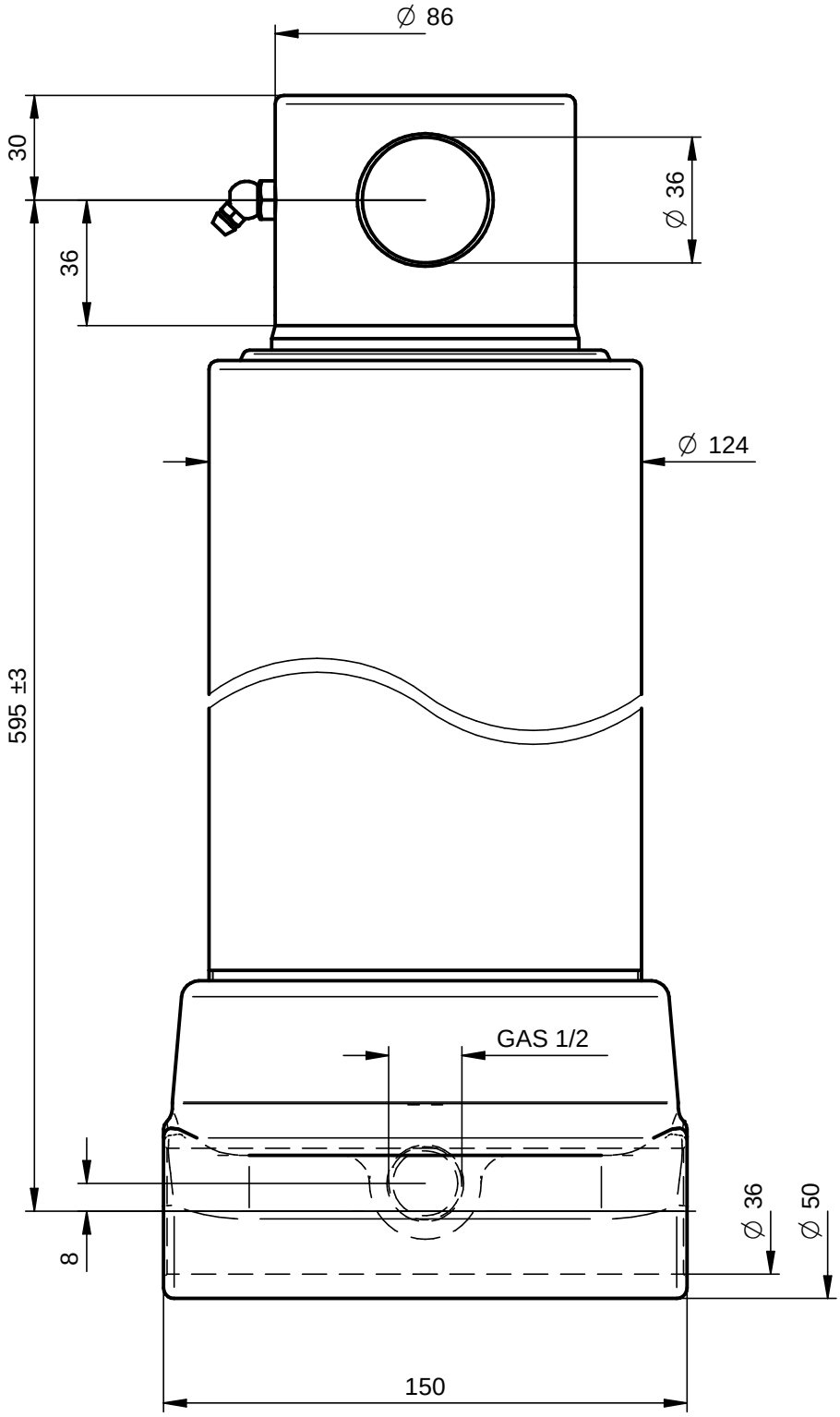

PORTATA MASSIMA A 180 Bars 13,5 Ton.

DI NATALE
BERTELLI SPA

Questo disegno è proprietà della Di Natale - Bertelli S.p.A., ogni riproduzione e/o cessione, è vietata a norma di legge

Descrizione / Description: Cil. Telescopico 2x0895x124 x 2 F. Ø36		DISEGNO 12042	Rev -
Corsa/Stroke mm: 895	Press. Max. Bars: 180	CODICE **4626F**	
Lunghezza/lenght mm: 520	Olio/Oil Lt.: 6,8	37,1 kg	
Trattamento/Treatment : Tenifer	SCALA 1:2	DATA 14/01/09	DATA 14/01/09
Diametro sfilate: 88-107		DISEGNATO : GM	APPROVATO : DL
File: S:\Complessivi\12042.dft			

Modifiche
-
-
-
-
-
-