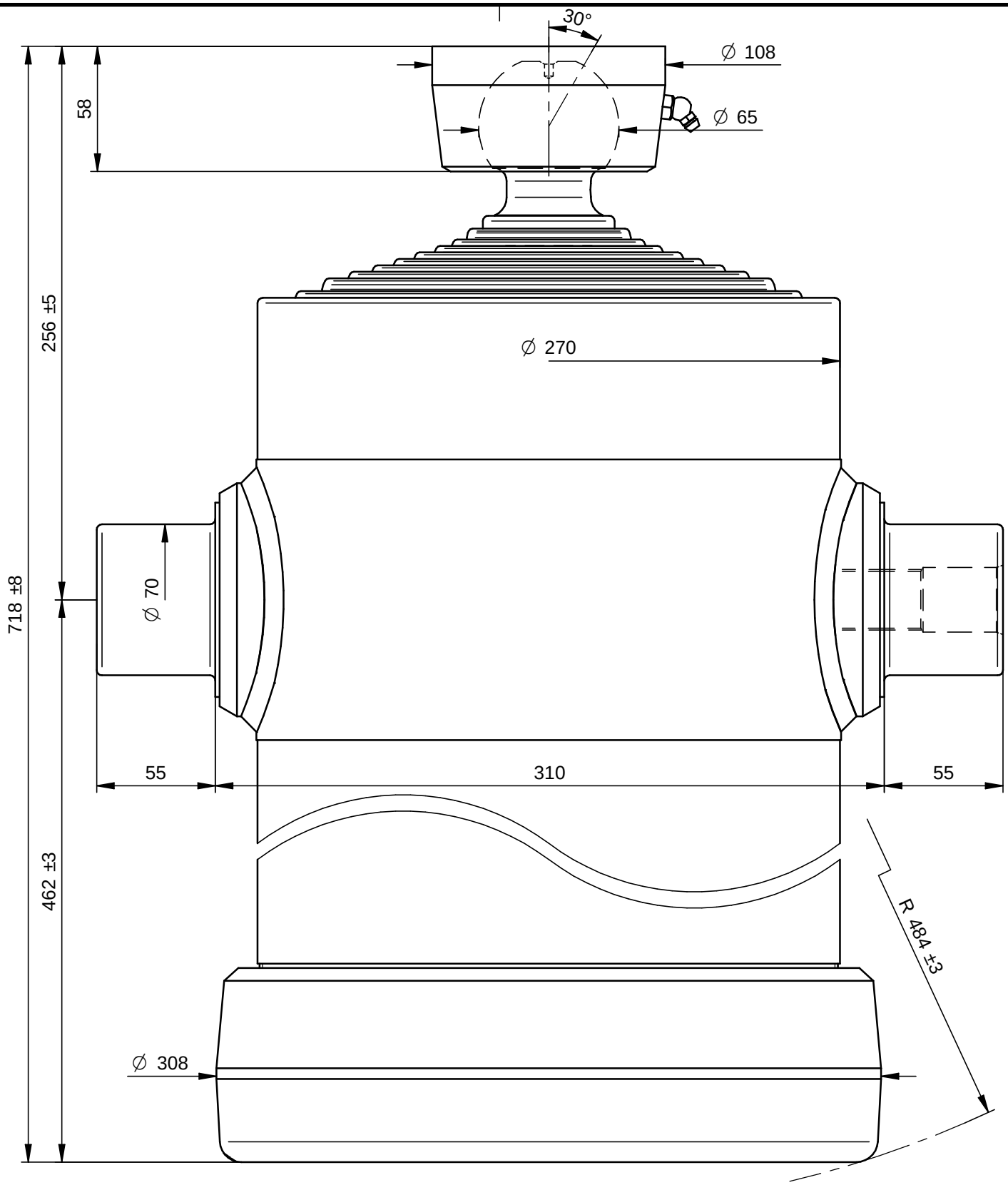

PORTATA MASSIMA A 180 Bars 20 Ton.

DI NATALE
BERTELLI SPA

Questo disegno è proprietà della Di Natale - Bertelli S.p.A., ogni riproduzione e/o cessione, è vietata a norma di Legge

Descrizione / Description: Cil. Telescopico 10x4685x270 Sfera Ø65			DISEGNO 12963 — Rev -
Corsa/Stroke mm: 4685	Press. Max. Bars: 200		CODICE 1037S
Lunghezza/lenght mm: 570	Olio/Oil Lt.: 81	247,5 kg	DATA 16/03/11 — DATA 16/03/11
Trattamento/Treatment : tenifer		SCALA 1:2,5	DISEGNATO : Massimo — APPROVATO : Di Natale
Diametro sfilate: 61-76-91-107-126-145-165-187-210-236			
File: S:\Complessivi\12963.dft			

Modifiche
-
-
-
-
-
-